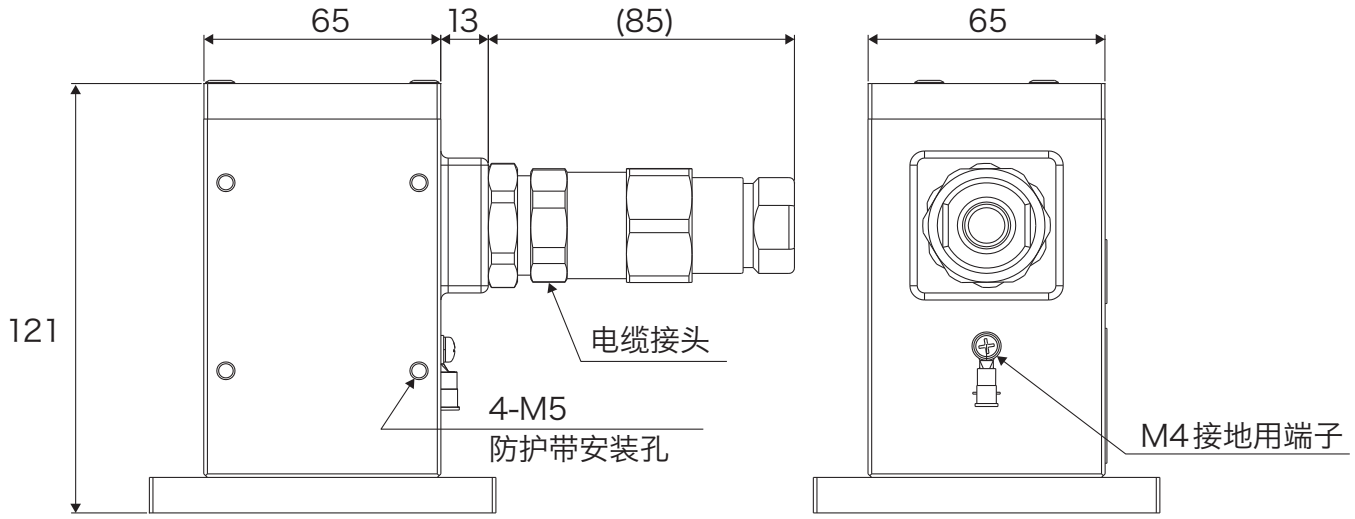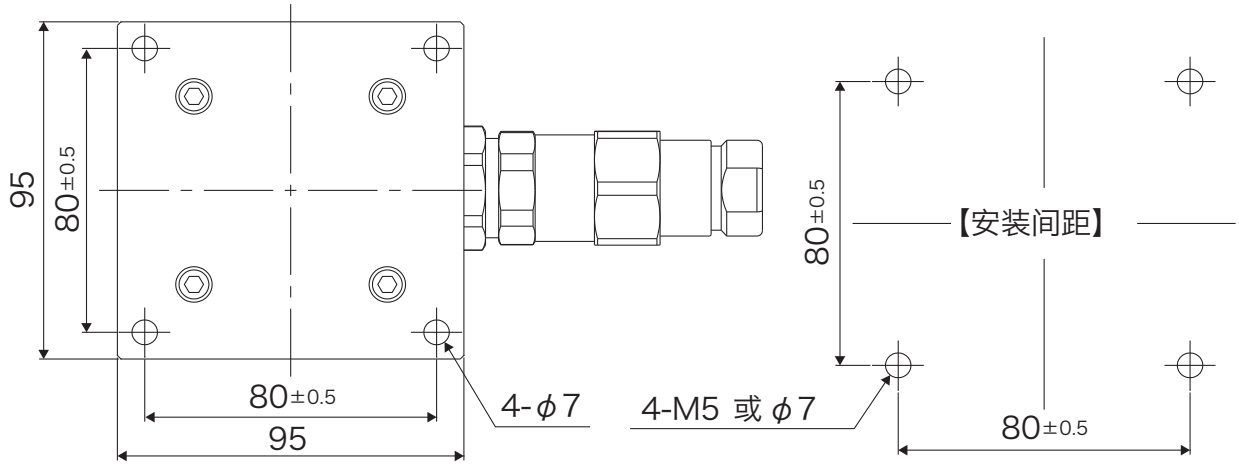■ 外形图 (VP-3134AEX)